0 601 372 800 – GEX 34-150

Referencia	0 601 372 800
Código de barras	4059952528922
1 adaptador de aspiración 2 600 306 007	✓
1 bolsa de papel para el polvo disponible por separado como juego de 3: 2 605 411 067	✓
1 hoja lijadora multiorificios C470, Best for Wood + Paint, 120 disponible como juego aparte de 5: 2 608 608 X85	✓
Almohadilla lijadora (150 mm) 2 608 601 335	✓

Datos técnicos

Datos técnicos

Ø de plato lijador	150 mm
Velocidad de giro en vacío	4.500 – 12.000 rpm
Número de carreras en vacío	9.000 – 24.000 opm
Excentricidad	2,00 mm
Potencia absorbida	340 W
Peso	2,1 kg
Dimensiones de herramienta (anchura)	150 mm
Dimensiones de herramienta (longitud)	315 mm
Dimensiones de herramienta (altura)	190 mm
Diámetro de circuito oscilante	4,0 mm
Dimensiones del embalaje (anchura x longitud x altura)	210 x 355 x 160 mm
Tensión, eléctrica	230 V
Nivel de ruido	El nivel de ruido con ponderación A de la herramienta eléctrica presenta los siguientes valores medios: nivel de intensidad acústica dB (A); nivel de potencia acústica dB(A). Incertidumbre K = dB.

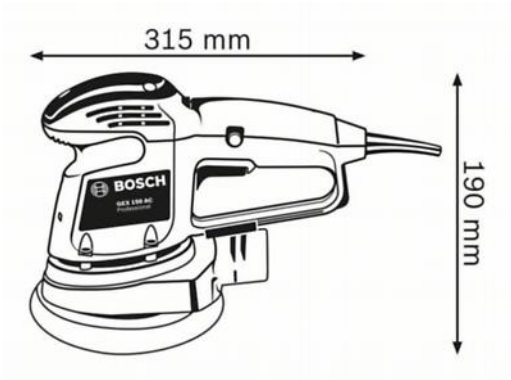

Información sobre ruido/vibraciones

Nivel de intensidad acústica	81 dB(A)
Nivel de potencia acústica	92 dB(A)
Tolerancia K	3 dB

Información de ventas

Colocación

- Robusta lijadora excéntrica de 150 mm con elevada velocidad de eliminación

Beneficio al usuario

- Velocidad constante y elevada velocidad de eliminación para unos resultados eficaces incluso en superficies exigentes
- La brida de cojinete de aluminio garantiza una larga vida útil de la herramienta y la convierte en la opción ideal para su uso en aplicaciones exigentes
- Placa lijadora multiperforación para hojas de lija con diferentes patrones de orificios y para una aspiración de polvo significativamente mayor